Kawasaki
Powering your potential

斜盘式轴向柱塞马达

M7V 系列

通过Kawasaki的斜盘结构设计实现了卓越的旋转性能

M7V/M7X系列通过使用平稳流畅的旋转从而发挥了卓越的运转性能。可以对应广泛的转速领域，因此可适用于开式回路、闭式回路等多种多样的用途。

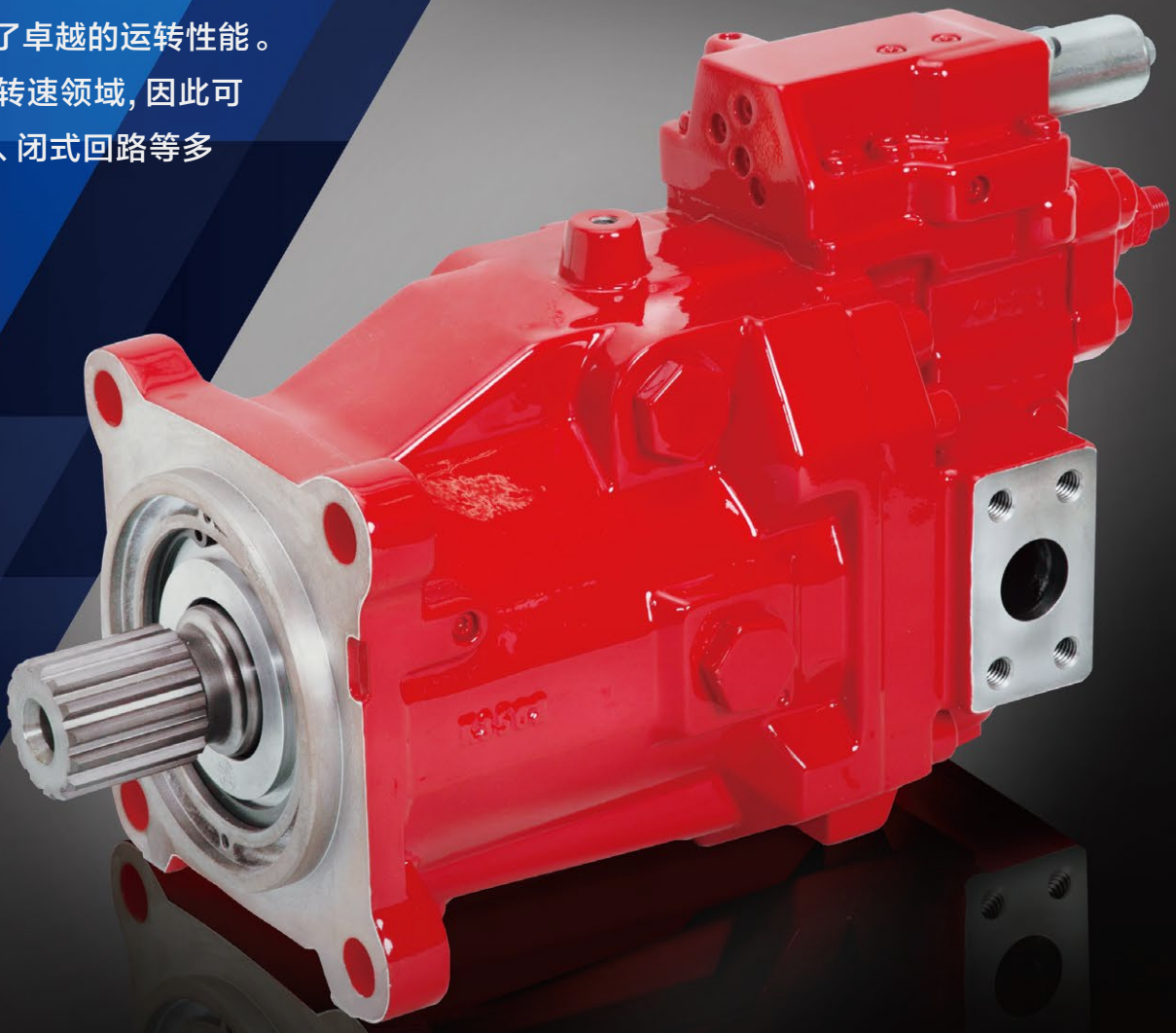

M7V 系列

特 长

响应快且平稳流畅的启动特性

通过采用新开发的11根柱塞旋转机构因此能敏捷且平稳地启动，在所有的压力领域内发挥了高的启动效率。

稳定的低速性能

由于旋转速度变动小且平稳地旋转，因此实现了即使低速时也能稳定又正确的动作。

卓越的高速性能

M7V系列为最快的斜盘式马达，拥有与斜轴式马达同等的高速性能。

Kawasaki“灵巧”的斜盘结构

通过最佳的液压平衡设计，实现了高可靠性和轴承的长寿化。

低噪声性能

通过M7V的斜盘结构和新设计的旋转机构，实现了低噪声。

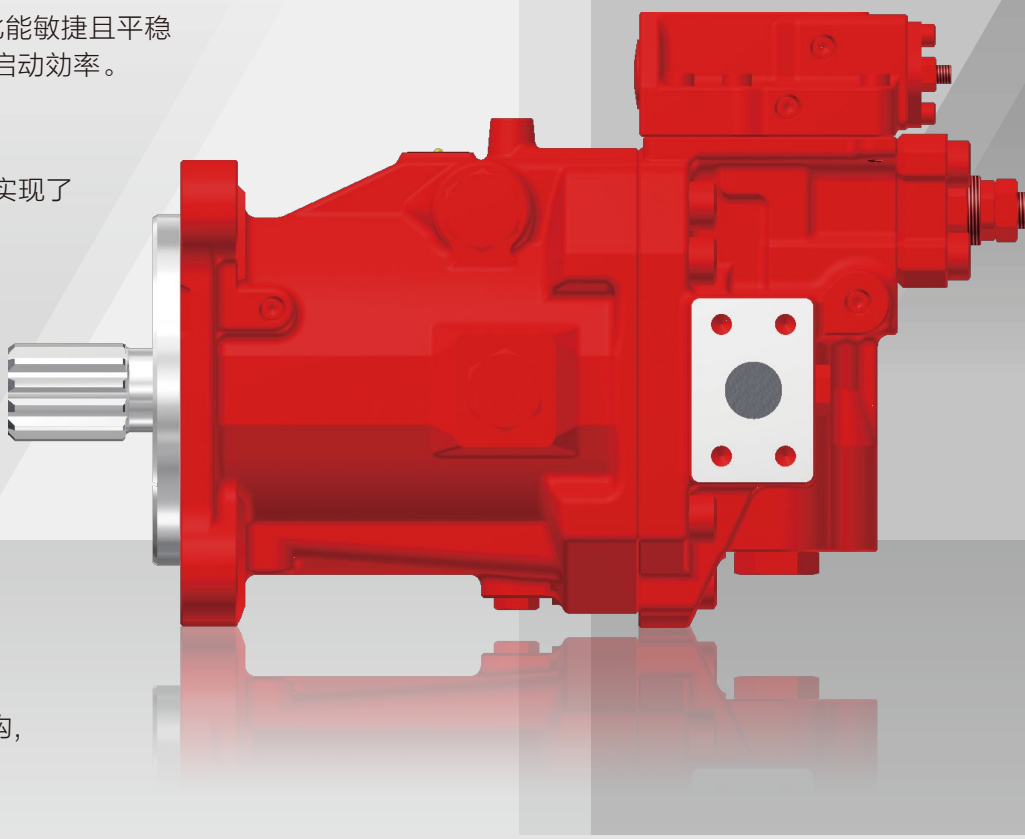

外形尺寸图

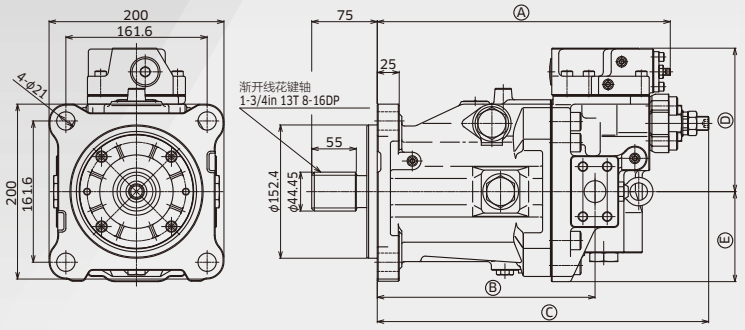

	A	B	C	D	E
M7V85	319.5	233	374	159	100
M7V112	336	249	390	165.5	103
M7V160	363	281.5	438	180	112

系列阵容

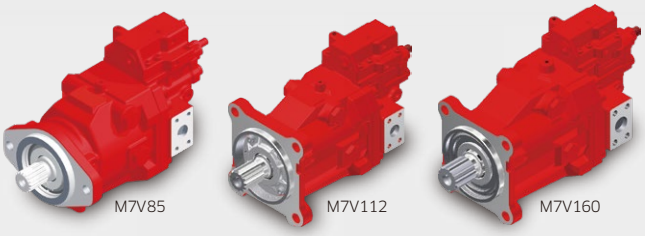

型号		M7V85	M7V112	M7V160
排量 [cm³]	最 大	68-88.5	90-112	128-160
	最 小	0-68	0-90	0-128
压力 [MPa]	额 定		40	
	最 高		45	
最高转速 [min⁻¹]	at q max	3900	3550	3100
	at q < 0.6 × q max	6150	5600	4900

q: 马达排量

Kawasaki Heavy Industries, Ltd.
Precision Machinery Company
http://www.khi.co.jp/chinese/kpm/

Tokyo Head Office
1-14-5, Kaigan, Minato-ku, Tokyo 105-8315, Japan
Tel: +81-3-3435-6862 Fax: +81-3-3435-2023

Kobe Head Office
Kobe Crystal Tower, 1-3 Higashikawasaki-cho 1-chome, Chuo-ku, Kobe 650-8680, Japan
Tel: +81-78-360-8607 Fax: +81-78-360-8609

Nishi-kobe Works
234, Matsumoto, Hasetani-cho, Nishi-ku, Kobe 651-2239, Japan
Tel: +81-78-991-1160 Fax: +81-78-991-3186

Kawasaki Precision Machinery (UK) Ltd.
Ernesettle Lane, Ernesettle, Plymouth, Devon, PL5 2SA United Kingdom
Tel: +44-1752-364394 Fax: +44-1752-364816
http://www.kpm-eu.com

Kawasaki Precision Machinery (U.S.A.), Inc.
3838 Broadmoor Avenue S.E. Grand Rapids, Michigan 49512, U.S.A.
Tel: +1-616-975-3100 Fax: +1-616-975-3103
http://www.kpm-usa.com

Kawasaki Precision Machinery Trading (Shanghai) Co., Ltd.
17th Floor (Room 1701), The Headquarters Building, No168, XiZang Road (M), Huangpu District, Shanghai, 200001, China
Tel: +86-21-3366-3800 Fax: +86-21-3366-3808

Flutek, Ltd.
98 GIL 6, Gongdan-Ro, Seongsan-Ku, Changwon-Si, Kyungnam, 51567, Korea
Tel: +82-55-210-5900 Fax: +82-55-286-5557

Wipro Kawasaki Precision Machinery Private Limited
No. 15, Sy. No. 35 & 37, Kumbalgodu Industrial Area, Kumbalgodu Village, Kengeri Hobli, Bangalore, -560074, India

QR码
精密机械公司
主页

Cat. No. KPM1722 Dec. '17